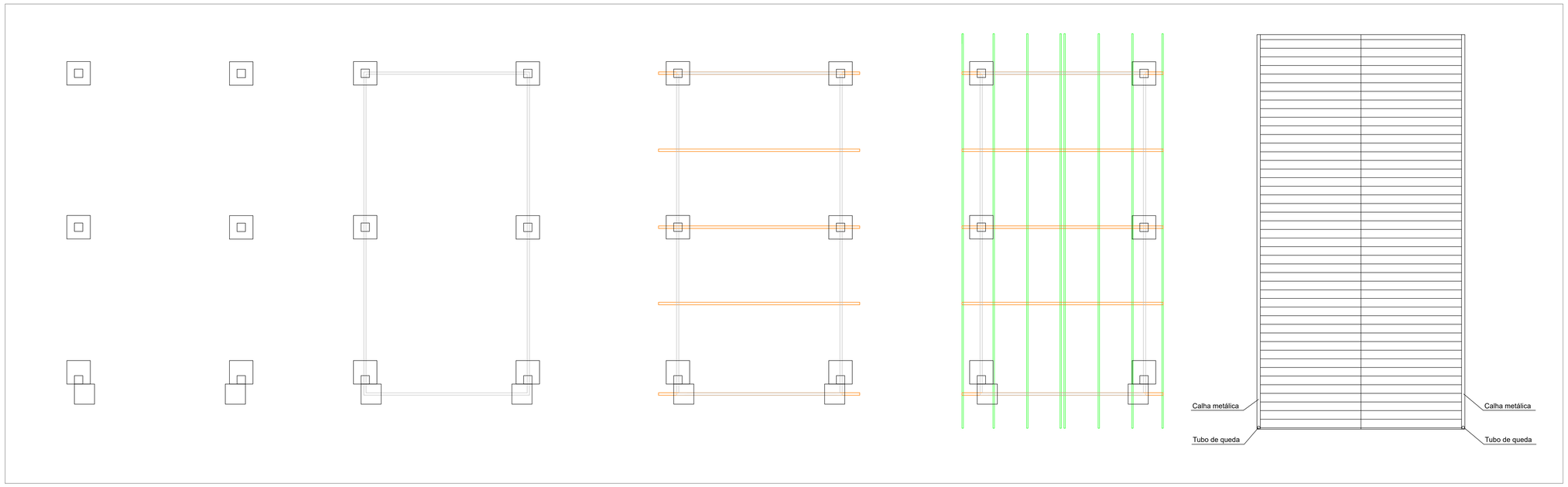

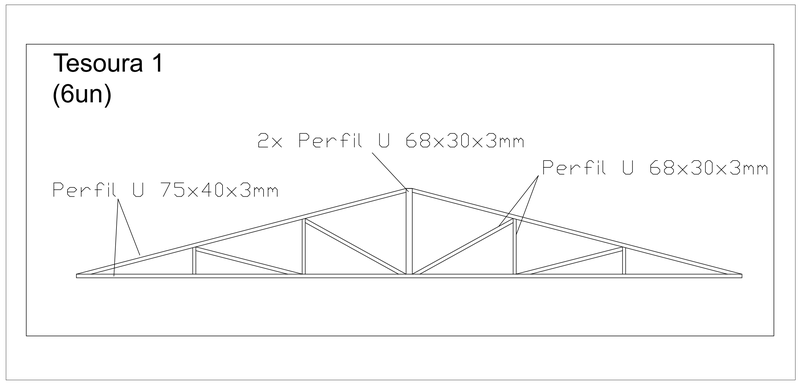

PREFEITURA MUNICIPAL DE ARROIO DOS RATOS - RS

ASSUNTOS

- [ ] Construção
- [ ] Ampliação
- [ ] Regularização
- [ ] Regularização - Lei 4.297/2022
- [ ] Desmembramento
- [ ] Unificação
- [x] Outros: Reforma

PROTOCOLADO

Sob Nº _____

Em ___ de _____ de 20___

O ALVARÁ DE CONSTRUÇÃO DEVERÁ PERMANECER NA OBRA

OBSERVAR OS RECUOS EXIGIDOS EM LEI

NÃO DEPOSITAR MATERIAIS DE CONSTRUÇÃO OU ENTULHOS NA VIA PÚBLICA. (48 h)

INST. TRATAM. ESGOTO SANITÁRIO SOLICITE VISTORIA ANTES DA PAVIMENTAÇÃO

CONCLUÍDA A OBRA SOLICITE O HABITE-SE

Projeto: ESCOLA SANTA RITA

Proprietário: José Carlos Garcia de Azeredo
Prefeito Municipal

Responsável técnico: Lucas Bertolino Cardoso
Engenheiro Civil - CREA RS 235713

Referência: PLANTA BAIXA ESCOLA SANTA RITA

Obra: Reforma Escola Santa Rita - Cobertura entrada, dreno e pintura

Local: R. José dos Santos, 779 - Atafona, Arroio dos Ratos - RS

Data: Novembro/2024

Escala: 1/50

Prancha: 02/02

gov.br Documento assinado digitalmente
LUCAS BERTOLINO CARDOSO
Data: 05/12/2024 09:19:17-0300
Verifique em https://validar.iti.gov.br